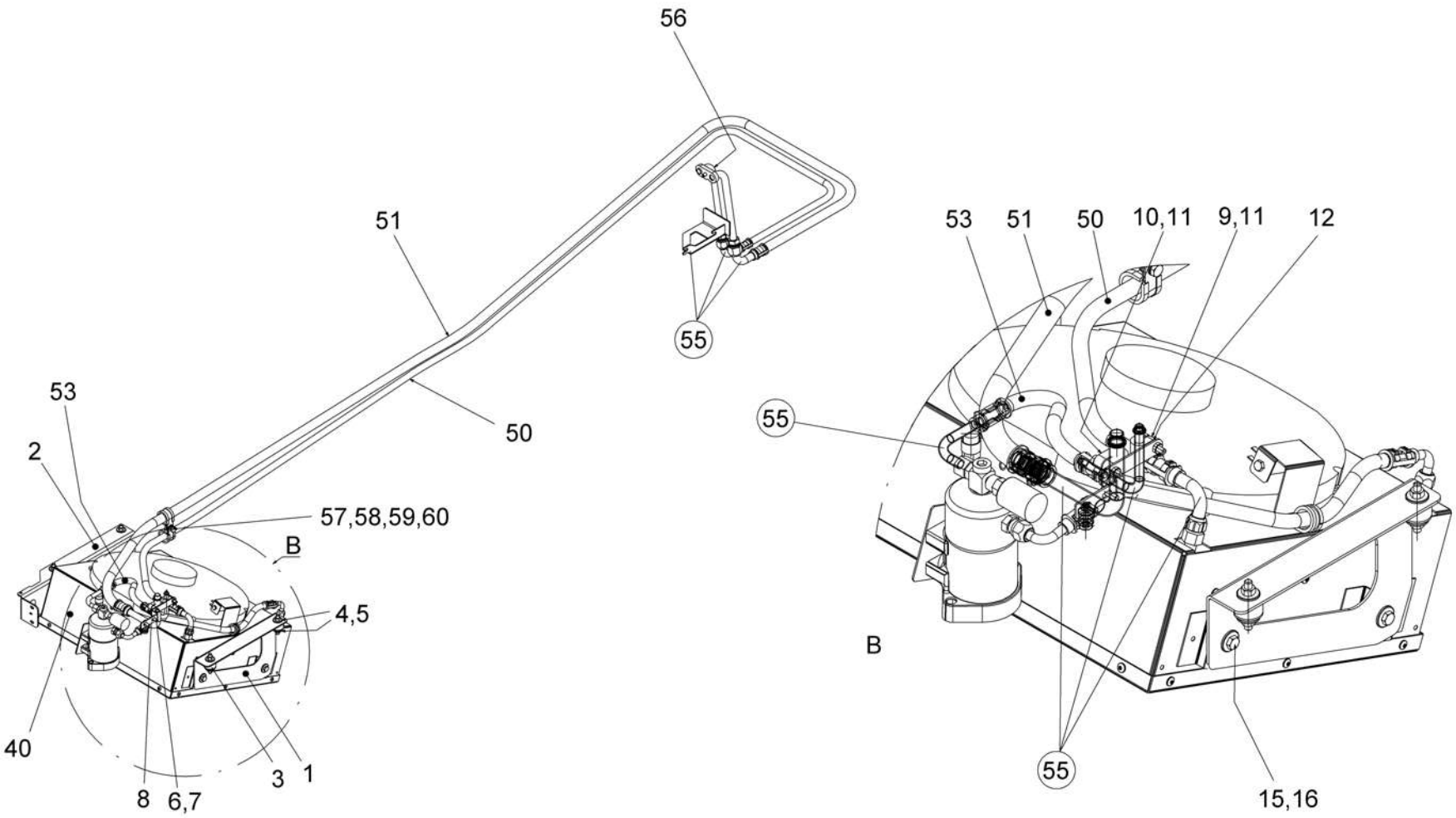CONDENSER INSTALLATION air conditioner KONDENSATOR EINBAU Klimaanlage CONDENSATEUR INSTALLATION climatiseur	from No / up to No WFN5######2036194	**Figure** **Bild** 99707701548 **Figure**	TADANO **3020-13**